VENTILADORES

C 600

Ventilador radial para aplicaciones más pequeñas

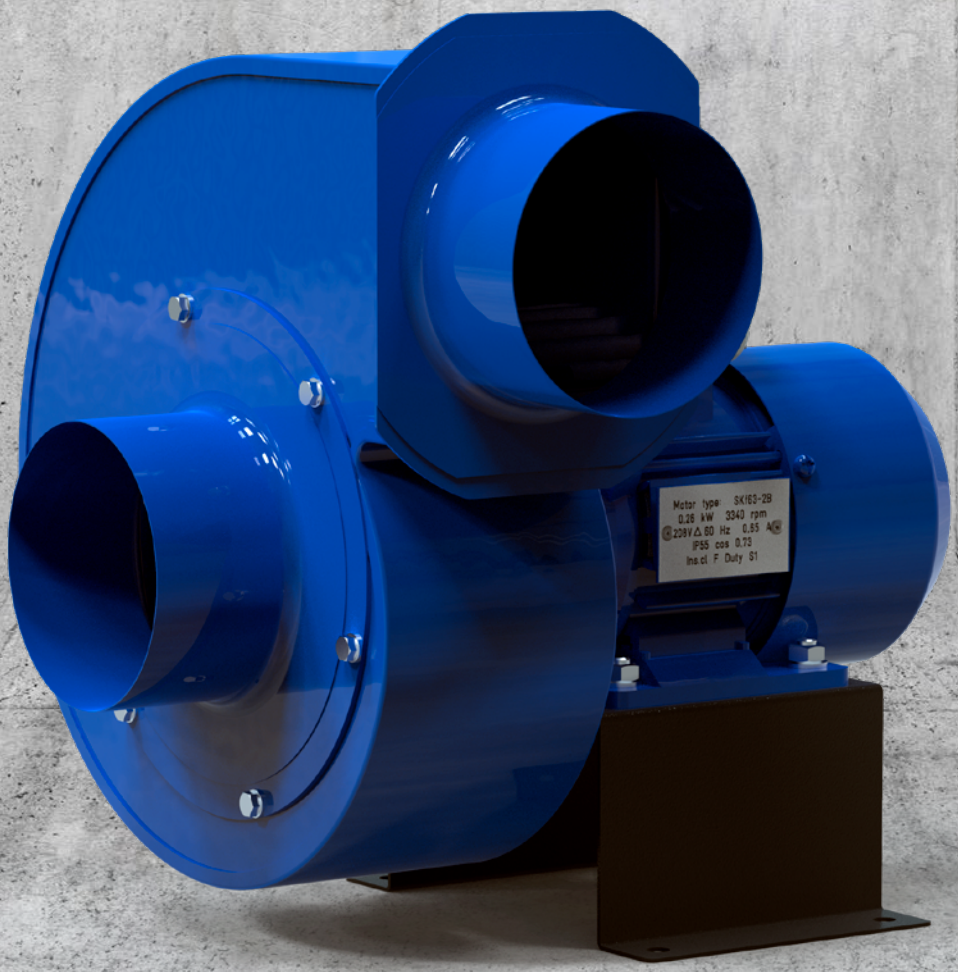

FUMEX

PURE ADVANTAGE

FUMEX C 600 optimizado para programas industriales de Fumex.

Ventilador radial para aplicaciones más pequeñas

FUMEX C 600 – un ventilador pequeño y robusto diseñado para entornos industriales que se puede montar tanto en interiores como en exteriores. La rueda del ventilador tiene cuchillas curvadas hacia adelante para la evacuación de gases no explosivos, humo y partículas más ligeras con flujos de aire de hasta 600 m³/h (165 l/s).

El ventilador está optimizado para su uso junto con el programa Fumex para la extracción local y el control automático. El C 600 está disponible en versiones monofásica y trifásica.

Plano de dimensiones (mm)

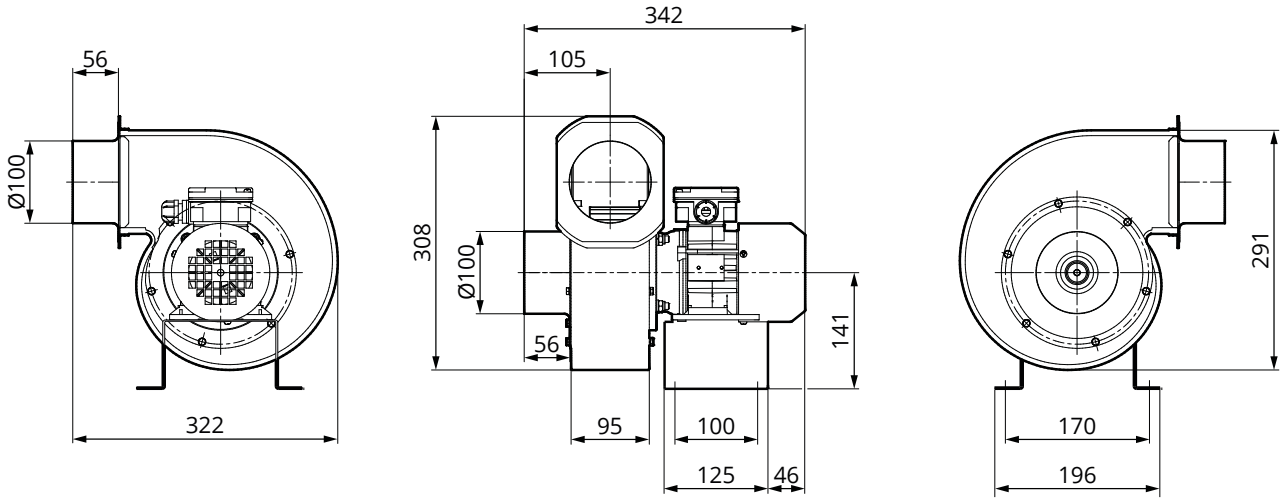

Diseño (vista desde el lado de entrada)

LG 90

Rendimiento (ruido del ventilador entre paréntesis)

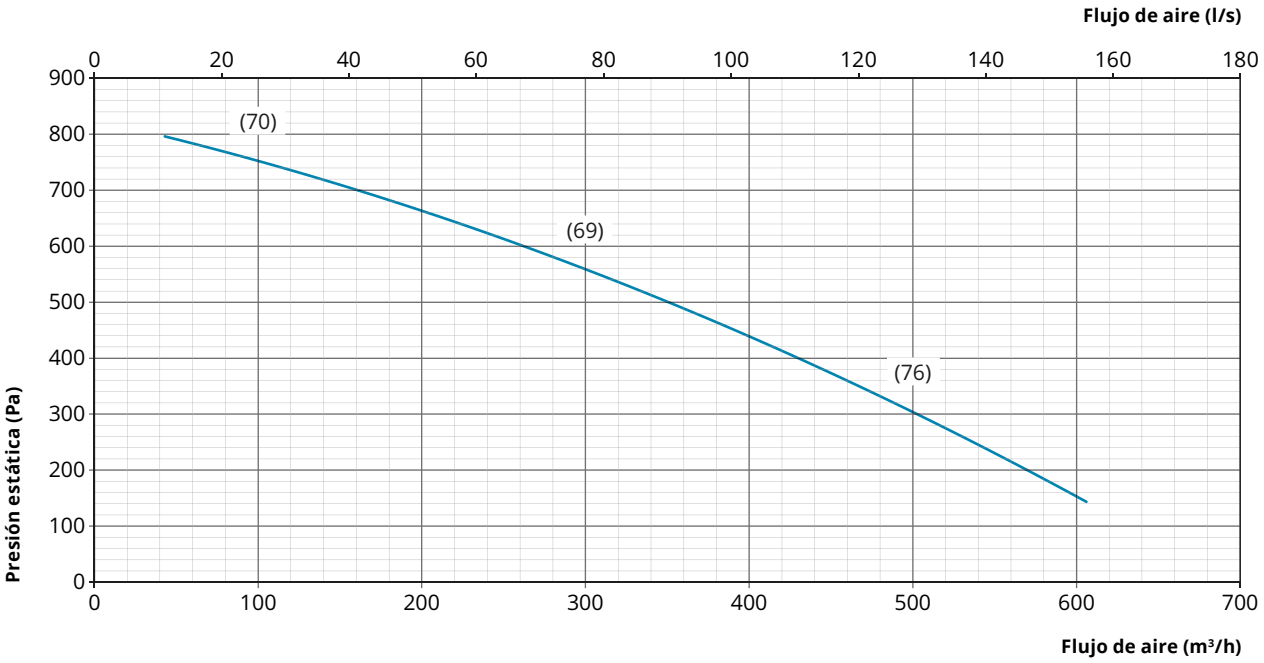

Ruido del ventilador al entorno, medición realizada a 1 metro del ventilador dB(A).

Especificaciones

Versión de entrega
El ventilador viene montado completo con soporte para una fácil instalación.

Acabado de superficie
Piezas de chapa metálica: Lacadas y galvanizadas

Motor
Motor asíncrono monofásico o trifásico.

	C 600-1	C 600-3
Tensión:	Monofásica 230 V	Trifásica 230/400 V
Corriente nominal:	1,8 A	1,1 A/0,65 A
Potencia nominal:	0,25 kW	0,25 kW
Revoluciones:	2800 rpm	2800 rpm
Blindaje:	IP55	IP55

Fabricación
El ventilador C 600 está fabricado de acuerdo con las siguientes normas relativas a las máquinas:

- Directiva 2006/42/CE relativa a las máquinas
- Directiva 2014/30/UE de compatibilidad electro-magnética
- EN ISO 12100:2010
- EN 60204-1

Generalidades
La temperatura de trabajo para el C 600 es una temperatura del aire máxima de 80 °C y una temperatura ambiente máxima de 40 °C.

Peso (incluido soporte)
7,8 kg

FUMEX

Verkstadsvägen 2, 93161 Skellefteå, Suecia • Teléfono: +46 910-361 80 • Fax: +46 910-130 22 • Correo electrónico: info@fumex.se
www.fumex.com